Комплектующие для бочковых насосов

АРМАКОМРУС
info@armakomrus.ru armakomrus@yandex.ru
+7 9277740913

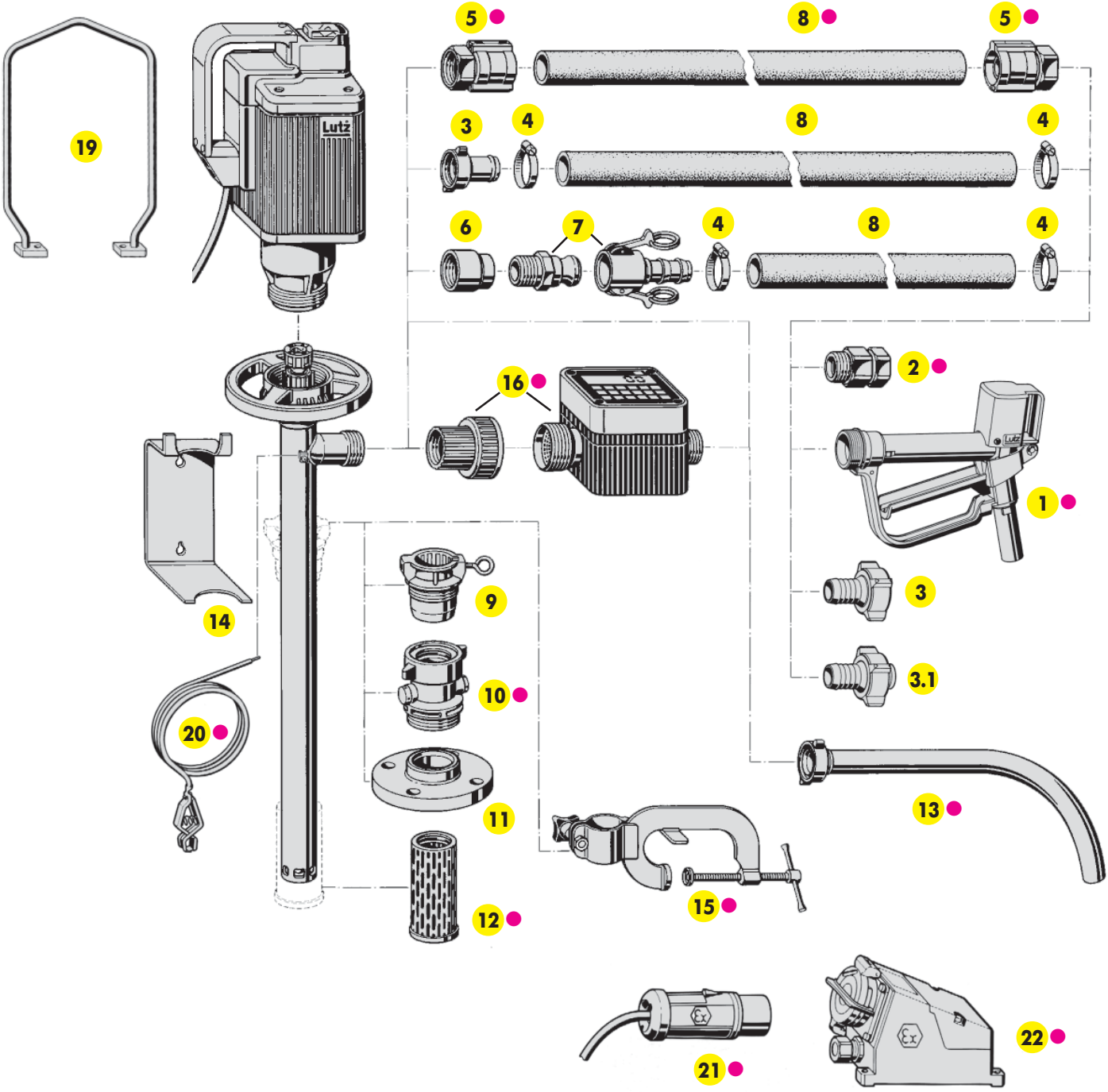

1	● Раздаточный пистолет	7	Быстроразъемное соединение	14	Настенный кронштейн
2	● Соединительная муфта (вращ.)	8	● Рукав раздаточный	15	● Штатив для крепления насоса
3	Присоединитель шланга (штуцер)	9	Бочковой адаптер	16	● Расходомер с присоединителем
3.1	Присоединитель шланга (вращ. штуцер)	10	● Бочковой адаптер с защитой от утечки	19	Кронштейн для транспортировки
4	Хомут для шланга	11	Монтажный фланец	20	● Кабель выравнивания потенциалов
5	● Присоединитель шланга (взрывозащ.)	12	● Нижний фильтр	21	● Штекер (взрывозащищенный)
6	Переходная муфта	13	● Сливная дуга	22	● Розетка (взрывозащищенная)

● Может использоваться для перекачивания легковоспламеняющихся жидкостей (например, этанола, бензина), а также при эксплуатации насоса на взрывоопасной территории.

АРМАКОМРУС
info@armakomrus.ru armakomrus@yandex.ru
+7 9277740913

Раздаточные пистолеты

Характеристики		Арт. №

Описание

1 Раздаточный пистолет из полипропилена (PP)

Для перекачивания нейтральных и агрессивных жидкостей. С предохранительной скобой и двумя выпускными наконечниками: ∅ 23 мм (цилиндрический) и ∅ 12 мм (конический). Материал корпуса и толкателя клапана - PP.

Рабочее давление	макс. 3 бар при 20 °C	
Вязкость	макс. 760 мПа·с	
Пропускная способность	макс. 50 л/мин. (вода)	
Температура жидкости	макс. 50 °C	
Вес	приблизительно 0.25 кг	
Присоединение	внешн. резьба G 1 1/4	
Уплотнение	FPM (Viton®)	**0204-380**
	EPDM	**0204-385**
	FEP/Viton®	**0204-387**

1 Раздаточный пистолет из поливинилденфторида (PVDF)

Для перекачивания нейтральных и агрессивных жидкостей. С предохранительной скобой и двумя выпускными наконечниками: ∅ 23 мм (цилиндрический) и ∅ 12 мм (конический). Материал корпуса и толкателя клапана - PVDF, уплотнения - FPM (Viton®). Специальные материалы уплотнений: Kalrez® или FEP/Viton® - на заказ.

Рабочее давление	макс. 3 бар при 20 °C	
Вязкость	макс. 760 мПа·с	
Пропускная способность	макс. 50 л/мин. (вода)	
Температура жидкости	макс. 80 °C	
Вес	приблизительно 0.3 кг	
Присоединение	внешн. резьба G 1 1/4	**0204-390**

1 Раздаточный пистолет из нержавеющей стали (Niro)

Идеально подходит для перекачивания различных жидкостей в пищевой и фармацевтической промышленности, в том числе горючих и легковоспламеняющихся.
Корпус и толкатель клапана - из нержавеющей стали (1.4571).
С предохранительной скобой и соединительной вращающейся муфтой. Специальные материалы уплотнений: EPDM и др. - на заказ.
Новая РАЗРАБОТКА: на заказ возможно изготовление раздаточного пистолета в пищевом исполнении.

Рабочее давление	макс. 3 бар при 20 °C	
Вязкость	макс. 760 мПа·с	
Пропускная способность	макс. 50 л/мин. (вода)	
Температура жидкости	макс. 80 °C	
Вес	приблизительно 1 кг	
Присоединение	внешн. резьба G 1 1/4	
Уплотнение	FPM (Viton®)	**0204-370** ●
Уплотнение	FEP/Viton®	**0204-377** ●

Viton® и Kalrez® - зарегистрированные товарные знаки DuPont Dow Elastomers.

Штуцеры (поз. 3) или присоединители шлангов (поз. 5) позволяют быстро начать работу.

● Может использоваться для перекачивания легковоспламеняющихся жидкостей (например, этанола, бензина), а также при эксплуатации насоса на взрывоопасной территории.

АРМАКОМРУС
info@armakomrus.ru armakomrus@yandex.ru
+7 9277740913

Раздаточные пистолеты

Описание	Характеристики	Арт. №

1 Раздаточный пистолет из латуни (Ms)

Корпус и толкатель клапана из латуни, никелированный. Уплотнения из тефлона (PTFE). С предохранительной скобой и соединительной вращающейся муфтой. Используется для перекачивания растворителей и нейтральных жидкостей.

Рабочее давление	макс. 4 бар	
Вязкость	макс. 760 мПа·с	
Пропускная способность	макс. 80 л/мин. (вода)	
Температура жидкости	макс. 80 °C	
Вес	приблизительно 0.6 кг	
Присоединение	внешн. резьба G 1 1/4	**0372-502** ●

1 Раздаточный пистолет из алюминия (Alu)

Используется для перекачивания горючего и дизельного топлива. Материал корпуса и толкателя клапана - алюминий, уплотнений - NBR. С предохранительной скобой и соединительной вращающейся муфтой.

Рабочее давление	макс. 4 бар	
Вязкость	макс. 760 мПа·с	
Пропускная способность	макс. 60 л/мин. (вода)	
Температура жидкости	макс. 60 °C	
Вес	приблизительно 0.5 кг	
Присоединение	внутр. резьба G 1	**0372-250**

1 Автоматический раздаточный пистолет из алюминия (Alu)

Автоматический выключатель с предохранителем. Корпус из алюминия, внутренние детали из латуни/Delrin. Возможно исполнение с вращающимся присоединителем для раздаточного рукава.

Рабочее давление	макс. от 0.5 до 4 бар	
Вязкость	макс. 7 мПа·с	
Пропускная способность	макс. 80 л/мин. (вода)	
Температура жидкости	макс. 60 °C	
Вес	приблизительно 1.1 кг	
Присоединение	внешн. резьба G 1	
Уплотнение	PTFE	**0372-245** ●

2 Вращающаяся соединительная муфта

Используется как переходное соединение между присоединителем шланга и раздаточным пистолетом.
Уплотнение из FEP/Viton®.

Материал	Диаметр	
Латунь	Внутр. резьба G 1/внешн. резьба G 1	**0372-120** ●
Нерж. сталь	Внутр. резьба G 1/внешн. резьба G 1	**0370-012** ●
Нерж. сталь	Внешн. резьба G 1/внешн. резьба G 1	**0370-011** ●

Штуцеры (поз. 3) или присоединители шлангов (поз. 5) позволяют быстро начать работу.

● Может использоваться для перекачивания легковоспламеняющихся жидкостей (например, этанола, бензина), а также при эксплуатации насоса на взрывоопасной территории.

АРМАКОМРУС
info@armakomrus.ru armakomrus@yandex.ru
+7 9277740913

Характеристики		Арт. №

Описание

3 Присоединитель шланга (штуцер)

Штуцер с накидной гайкой для соединения раздаточного рукава с напорным патрубком насоса или раздаточным пистолетом.

Присоединение: внутренняя резьба G 1 1/4

Материал	Размер	
PP	DN 13 (1/2")	**0204-409**
PP	DN 19 (3/4")	**0204-410**
PP	DN 25 (1")	**0204-411**
PP	DN 32 (1 1/4")	**0204-412**
PP серый	DN 19 (3/4")	**0204-419**
PVDF	DN 19 (3/4")	**0204-421**
PVDF	DN 25 (1")	**0204-422**
PVDF	DN 32 (1 1/4")	**0204-423**
Алюминий	DN 19 (3/4")	**0204-403**
Алюминий	DN 25 (1")	**0204-404**
Алюминий	DN 32 (1 1/4")	**0204-405**
Нерж. сталь	DN 19 (3/4")	**0204-400**
Нерж. сталь	DN 25 (1")	**0204-401**
Нерж. сталь	DN 32 (1 1/4")	**0204-402**
HC	DN 25 (1")	**0204-407**

Присоединение: внутренняя резьба G 1

Материал	Размер	
Латунь	DN 19 (3/4")	**0204-428**
Латунь	DN 25 (1")	**0204-429**

3.1 Вращающийся присоединитель шланга

Штуцер с накидной гайкой для соединения раздаточного рукава с раздаточным пистолетом из полипропилена или PVDF.

Присоединение: внутренняя резьба G 1 1/4

Материал	Размер		
PP	DN 19 (3/4")	Уплотнение: FPM/Viton®	**0204-424**
PP	DN 25 (1")	Уплотнение: FPM/Viton®	**0204-434**
PP	DN 32 (1 1/4")	Уплотнение: FPM/Viton®	**0204-367**
PP	DN 19 (3/4")	Уплотнение: FEP/Viton®	**0204-430**
PP	DN 25 (1")	Уплотнение: FEP/Viton®	**0204-431**
PP	DN 19 (3/4")	Уплотнение: EPDM	**0204-432**
PP	DN 25 (1")	Уплотнение: EPDM	**0204-433**
PVDF	DN 19 (3/4")	Уплотнение: FPM/Viton®	**0204-435**
PVDF	DN 25 (1")	Уплотнение: FPM/Viton®	**0204-425**
PVDF	DN 32 (1 1/4")	Уплотнение: FPM/Viton®	**0204-368**
Соединительная муфта	PP	G 1 1/4"	**0204-353***
	PVDF	G 1 1/4"	**0204-354***

* Необходима при соединении вращающегося присоединителя шланга с напорным патрубком насоса

Viton® и Kalrez® - зарегистрированные товарные знаки DuPont Dow Elastomers.

Описание	Характеристики	Арт. №

4 Хомуты для шланга

Регулируемые хомуты из нержавеющей стали предназначены для фиксации раздаточного рукава на присоединителе (штуцере).

Размер	
DN 19 (3/4″)	**0301-400**
DN 25 (1″)	**0301-401**
DN 32 - 38 (1 1/4″ - 1 1/2″)	**0302-402**
DN 50 (2″)	**0302-403**

5 Присоединитель шланга

Применяются на взрывоопасной территории обязательно в сочетании с электропроводящими раздаточными рукавами.
Омическое сопротивление напорного трубопровода должно быть не более чем 10^6 Ом. Обжимная муфта присоединителя обеспечивает электропроводящий контакт между раздаточным рукавом и насосом.

Латунь

для рукава DN 19 (3/4")	Внутр. резьба G 1 (EN 12 115)	**0302-073** ●
для рукава DN 25 (1")	Внутр. резьба G 1 (EN 12 115)	**0302-011** ●
для рукава DN 25 (1")	Внешн. резьба G 1 (EN 12 115)	**0302-010** ●
для рукава DN 25 (1")	Внутр. резьба G 1 1/4 (EN 12 115)	**0302-012** ●
для рукава DN 32 (1 1/4")	Внешн. резьба G 1 1/4 (EN 12 115)	**0302-093** ●

Нерж. сталь (1.4571)

для рукава DN 25 (1")	Внутр. резьба G 1 (EN 12 115)	**0302-014** ●
для рукава DN 25 (1")	Внешн. резьба G 1 (EN 12 115)	**0302-013** ●
для рукава DN 25 (1")	Внутр. резьба G 1 1/4 (EN 12 115)	**0302-015** ●
для рукава DN 32 (1 1/4")	Внешн. резьба G 1 1/4 (EN 12 115)	**0302-094** ●

Присоединители для насосов серии B70V
Латунь

для рукава DN 32 (1 1/4")	Внутр. резьба G 1 1/2 (EN 12 115)	**0302-090** ●
для рукава DN 38 (1 1/2")	Внутр. резьба G 1 1/2 (EN 12 115)	**0302-091** ●
для рукава DN 50 (2")	Внутр. резьба G 2 (EN 12 115)	**5000-100** ●

Нерж. сталь (1.4571)

для рукава DN 32 (1 1/4")	Внутр. резьба G 1 1/2 (EN 12 115)	**0302-096** ●
для рукава DN 38 (1 1/2")	Внутр. резьба G 1 1/2 (EN 12 115)	**0302-092** ●
для рукава DN 50 (2")	Внутр. резьба G 2 (EN 12 115)	**5000-101** ●

6 Муфта переходная

Для крепления быстроразъемного соединения к насосу.
Внутр. резьба G 1 1/4 и G 1

Материал	
PP	**0204-072**
Латунь	**0372-018**
Нерж. сталь	**0372-019**

Комплект быстроразъемного соединения состоит из переходной муфты, ниппеля и муфты-штуцера.

7 Быстроразъемное соединение

Обеспечивает быстрое герметичное соединение раздаточного рукава с насосом.
Варианты исполнения: алюминий, латунь, нерж. сталь и полипропилен.

Алюминий	ниппель DN 25 (1″)		**0372-020**
Алюминий	муфта-штуцер DN 25 (1″)	Уплотнение: Perbunan	**0372-021**
Латунь	ниппель DN 25 (1″)		**0372-022**
Латунь	муфта-штуцер DN 25 (1″)	Уплотнение: Viton®	**0372-023**
Нерж. сталь (1.4571)	ниппель DN 25 (1″)		**0372-024**
Нерж. сталь (1.4571)	муфта-штуцер DN 25 (1″)	Уплотнение: FEP/EPDM	**0372-025**
PP	ниппель DN 25 (1″)		**0372-026**
PP	муфта-штуцер DN 25 (1″)	Уплотнение: Viton®	**0372-027**

● Может использоваться для перекачивания легковоспламеняющихся жидкостей (например, этанола, бензина), а также при эксплуатации насоса на взрывоопасной территории.

АРМАКОМРУС
info@armakomrus.ru armakomrus@yandex.ru
+7 9277740913

Характеристики		Арт. №	Описание

8 **Рукав из ПВХ (поливинилхлорида)**

Армированный внутренней текстильной оплеткой шланг из ПВХ для агрессивных невоспламеняющихся жидкостей.

Рабочее давление	макс. 6 бар	
Температура жидкости	от 0 до +60 °C	
Диаметр	Удельный вес	
DN 19 (3/4″)	0.35 кг/м	**0374-423**
DN 25 (1″)	0.4 кг/м	**0374-424**
DN 32 (1 1/4″)	0.5 кг/м	**0374-425**
DN 38 (1 1/2″)	0.6 кг/м	**0374-431**

Электропроводящие рукава

Осторожно! Электропроводность обеспечивается свойствами используемых материалов и их сочетанием. Если монтаж выполнен квалифицированно, электрическое сопротивление на всем протяжении срока службы напорного трубопровода не превысит следующих значений: $\Omega < 10^6$ Ом; $M < 10^2$ Ом (в соответствии с требованиями стандарта EN 12115).

8 **Рукав для минеральных масел**

Цветовая кодировка: "желтый".
Шланг для нефтяных продуктов всех видов с содержанием метанола и ароматических соединений до 50%. Внутренний слой из NBR (антистатическая резина), наружная оплетка из хлоропрена (CR).
$\Omega < 10^6$ Ом (в соответствии с требованиями стандарта EN 12115).

Рабочее давление	макс. 10 бар	
Температура жидкости	от -35 до +60 °C	
Диаметр	Удельный вес	
DN 19 (3/4″)	0.6 кг/м	**0374-411** ●
DN 25 (1″)	0.8 кг/м	**0374-412** ●
DN 32 (1 1/4″)	1.0 кг/м	**0374-413** ●
DN 38 (1 1/2″)	1.2 кг/м	**0374-414** ●

8 **Рукав для растворителей**

Цветовая кодировка: "синий".
Шланг предназначен для разнообразных стандартных растворителей.
Внутренний слой из специального диэлектрического материала, наружная оплетка из хлоропрена (CR).
$\Omega < 10^6$ Ом (в соответствии с требованиями стандарта EN 12115).

Рабочее давление	макс. 10 бар	
Температура жидкости	от -35 до +60 °C	
Диаметр	Удельный вес	
DN 19 (3/4″)	0.6 кг/м	**0374-416** ●
DN 25 (1″)	0.8 кг/м	**0374-417** ●
DN 32 (1 1/4″)	1.2 кг/м	**0374-418** ●
DN 38 (1 1/2″)	1.5 кг/м	**0374-450** ●

● Может использоваться для перекачивания легковоспламеняющихся жидкостей (например, этанола, бензина), а также при эксплуатации насоса на взрывоопасной территории.

АРМАКОМРУС
info@armakomrus.ru armakomrus@yandex.ru
+7 9277740913

Описание	Характеристики	Арт. №

8 Универсальный химический рукав

Цветовая кодировка: "синий/белый/синий".
Предназначен для работы с 95% всех используемых в промышленности химических реагентов: почти со всеми кислотами и щелочами, нефтепродуктами и растворителями всех видов. Внутри: гладкая специальная обшивка из ультравысокомолекулярного полиэтилена (U-PE) и белая защитная прослойка.
Снаружи: электропроводящие слои из EPDM - текстильная оплетка с лужеными медными волокнами и луженая внутренняя стальная оплетка. $\Omega < 10^6$ Ом (в соответствии с требованиями стандарта EN 12115).

Рабочее давление	макс. 10 бар	
Температура жидкости	от -25 до +70 °C	
Диаметр	Удельный вес	
DN 19 (3/4")	0.8 кг/м	**0374-420** ●
DN 25 (1")	0.9 кг/м	**0374-419** ●
DN 32 (1 1/4")	1.2 кг/м	**0374-421** ●
DN 38 (1 1/2")	1.5 кг/м	**0374-453** ●

8 Специальный химический рукав

Цветовая кодировка: "синий/белый/красный".
Предназначен для работы со всеми химическими реагентами и нефтяными продуктами, растворителями. Идеально подходит для продуктов пищевой промышленности. Внутри: белый гладкий блестящий фторполимер, не затвердевающий, не выгорающий, не окисляющийся (соответствует требованиям FDA).
Снаружи: хлоропрен (токопроводящий). $M < 10^2$ Ом (в соответствии с требованиями стандарта EN 12115).

Рабочее давление	макс. 16 бар	
Температура жидкости	от -30 до +100 °C	
Диаметр	Удельный вес	
DN 19 (3/4")	0.65 кг/м	**0374-428** ●
DN 25 (1")	0.9 кг/м	**0374-429** ●
DN 32 (1 1/4")	1.1 кг/м	**0374-430** ●
DN 38 (1 1/2")	1.3 кг/м	**0374-455** ●
DN 50 (2")	2.1 кг/м	**0374-456** ●

9 Бочковой адаптер из полипропилена (PP)

Подходит для стандартных бочковых насосов с погружной частью ∅ 41 мм.
Служит для фиксации насоса в горловине бочки или контейнера.
Предотвращает падение насоса вместе с емкостью после ее опорожнения.
Присоединительная резьба G 2. **0208-007**

9 Бочковой адаптер из стали ST 37

Разборный бочковой адаптер для насосов с нижним фильтром.
Служит для фиксации насоса в горловине бочки или контейнера.
Предотвращает падение насоса вместе с емкостью после ее опорожнения.
Присоединительная резьба G 2 и M 64 x 4. **0204-215**

9 Бочковой адаптер из оцинкованной стали

Служит для фиксации насоса в горловине бочки или контейнера.
Предотвращает падение насоса вместе с емкостью после ее опорожнения.
Присоединительная резьба G 2.

Для насоса из PP с функцией перемешивания **0208-013**

● Может использоваться для перекачивания легковоспламеняющихся жидкостей (например, этанола, бензина), а также при эксплуатации насоса на взрывоопасной территории.

АРМАКОМРУС
info@armakomrus.ru armakomrus@yandex.ru
+7 9277740913

Бочковой адаптер с защитой от утечки

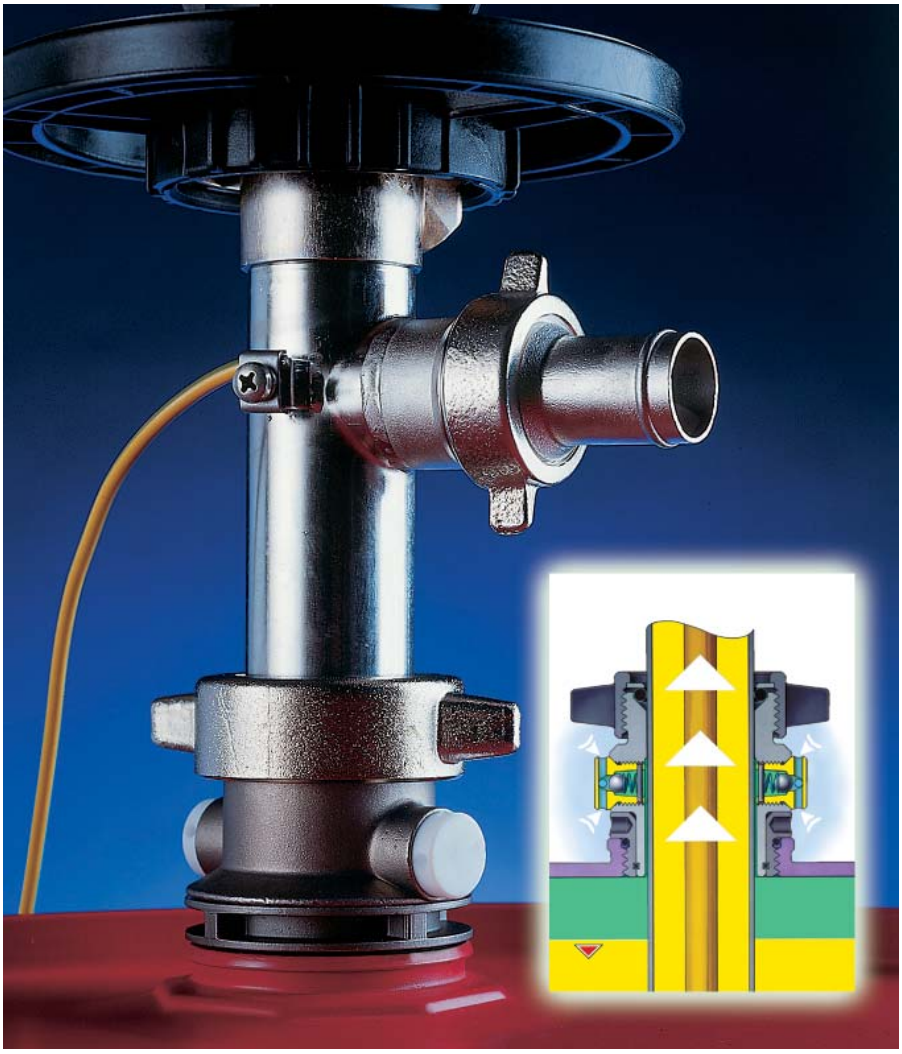

В целях обеспечения надежной эксплуатации и полного предотвращения загрязнения окружающей среды опасными газами, компанией Lutz был разработан удобный и практичный бочковой адаптер с защитой от утечки опасных газов (EMIGA).
Системы EMIGA имеют следующие преимущества:

- ✓ Вам необходим всего лишь один бочковой адаптер с двумя встроенными воздушными клапанами
- ✓ „Активное уплотнение" обеспечивает надежную защиту от утечек даже при его износе, повреждении или отклонениях в размере диаметра насоса
- ✓ Нижняя часть адаптера подходит к контейнерным горловинам разного диаметра и с разными типами резьбы
- ✓ Простая установка
- ✓ Встроенный пружинный механизм обеспечивает надежность соединения
- ✓ Специальная крышка, подходящая для работы с контейнерами
- ✓ Воздушные клапаны большого размера позволяют выравнивать давление при быстром опорожнении емкостей

Характеристики		Арт. №	Описание
10 Бочковой адаптер с защитой от утечки Предотвращает утечку опасных газов, защищает персонал, окружающую среду и двигатель привода от действия агрессивных газов и паров. Два воздушных клапана обеспечивают равенство давления внутри емкости и окружающей атмосферы. Возможно подключение дополнительного трубопровода с подачей затворного инертного газа: G 3/8; присоединение к бочке: внешняя резьба G 2. Уплотнение: Viton® или EPDM. На заказ возможны другие типоразмеры резьбы и материалы уплотнений.			
Материал	Диаметр погружной части насоса		
PP	41 мм	**0204-250**	
Латунь	41 мм	**0204-252** ●	
Нерж. сталь	41 мм	**0204-253** ●	
За нижеследующие специальные типоразмеры дополнительная наценка не взимается:			
PP	S 71 x 6 AG*, S 70 X 6 AG*, S 69 x 5.5 AG*, S 57 x 4 AG*		
Нерж. сталь	S 57 x 4 AG*, S 60 x 5 IG**, M 64 x 4 AG*		
Дополнительный воздушный клапан (может использоваться при опорожнении контейнеров)		**0204-364**	
Крышка для контейнера			
DN 150		**0373-060**	
DN 250		**0373-061**	

* AG - внешняя резьба
** IG - внутренняя резьба

● Может использоваться для перекачивания легковоспламеняющихся жидкостей (например, этанола, бензина), а также при эксплуатации насоса на взрывоопасной территории.

АРМАКОМРУС
info@armakomrus.ru armakomrus@yandex.ru
+7 9277740913

EMIGA: бочковой адаптер с защитой от утечки с газоотводной системой

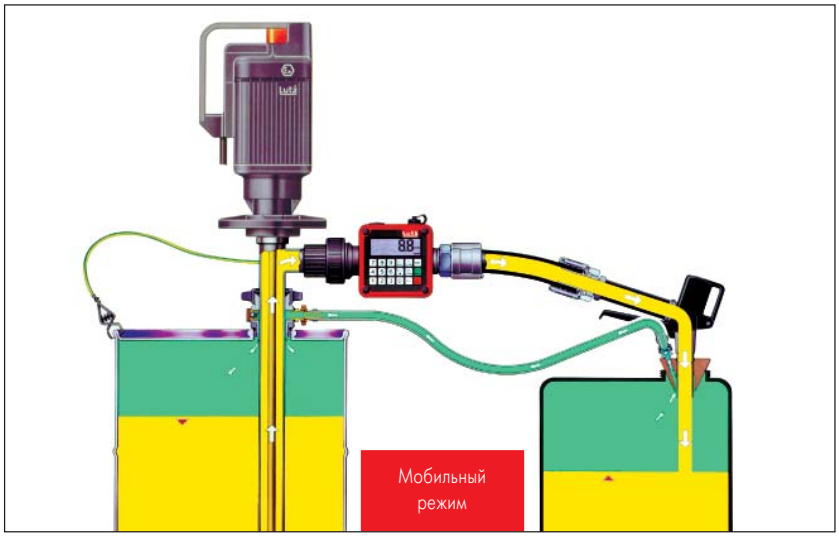

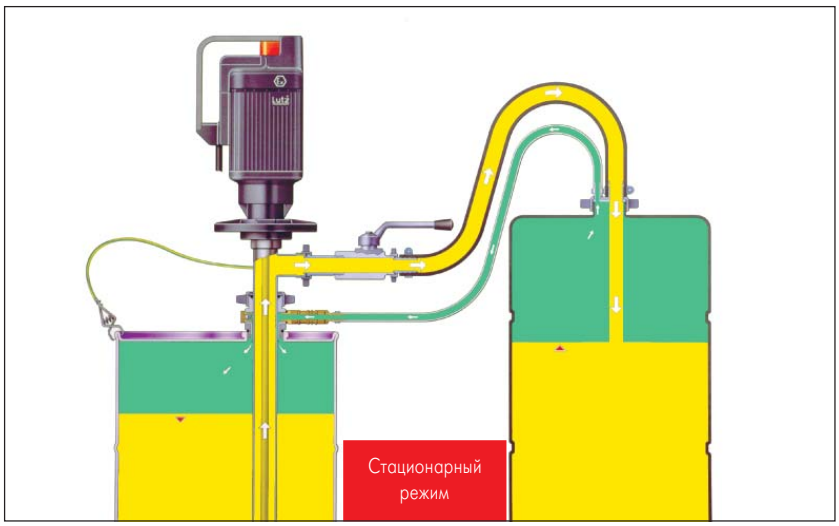

В наши дни очень большое внимание уделяется снижению загрязнения воздуха. Компания Lutz делает все, что в ее силах, для охраны окружающей среды. Мы доработали наш бочковой адаптер, предотвращающий утечки, встроив его в комплексную газоотводную систему. Вредные газы и пары, образующиеся при перекачке опасных жидкостей, почти не выходят за пределы практически полностью замкнутой системы, обеспечивающей необходимую компенсацию давления без утечек в атмосферу.

- ✓ Предотвращает выход опасных паров и газов со стороны наполняемой и опорожняемой емкостей
- ✓ Оберегает рабочий персонал, а также окружающую среду от выброса опасных для здоровья, токсичных и едких паров и газов
- ✓ Сохраняются уникальные преимущества испытанной системы бочковых адаптеров с защитой от утечки Lutz-EMIGA
- ✓ Применяется как в мобильной установке с раздаточным пистолетом, так и в стационарном режиме с плотной фиксацией
- ✓ Встроенный в газоотводную систему обратный клапан при остановке насоса или при смене бочки предотвращает обратный поток газов

Описание	Характеристики	Арт. №
	Газоотводная система с фиксацией для стационарной установки Уверенное соединение с помощью прочной фиксации на емкости. Шаровый кран, а также быстроразъемное соединение позволяют быстро и безопасно менять бочки.	
	Газоотвод с фиксацией состоит из: запорного крана, присоединительных фитингов, пробки, двусторонне запирающегося быстроразъемного соединения, штуцера с накидной гайкой	**0204-202**
	Дополнительно заказываются: Бочковой адаптер с защитой от утечки из нержавеющей стали	**0204-253**
	Газоотводный шланг: Шланг из ПВХ DN 9	**0373-153**
	Информация о бочковых адаптерах с защитой от утечки - см. стр. 105	

info@armakomrus.ru armakomrus@yandex.ru
+7 9277740913

Характеристики	Арт. №
Газоотводная система с пистолетом для мобильной установки	
Коническая пробка подходит для различных диаметров отверстий контейнеров и бочек (∅ 40-75 см). В комплектации с раздаточным пистолетом обеспечивает безопасное перекачивание жидкостей в небольшие емкости. Встроенный в газоотводную систему обратный клапан при остановке насоса или при смене бочки предотвращает обратный поток газов.	
Газоотвод для раздаточного пистолета (базовая комплектация)	
состоит из: конической пробки, обратного клапана для газоотводной системы, завинчивающегося ниппеля с накидной гайкой и насадкой, хомутов для шланга	**0204-201**
Установка с насосом из нержавеющей стали (Niro 41) и раздаточным пистолетом из нержавеющей стали	
Мобильная установка в комплектации с раздаточным пистолетом в области перекачивания горюче-смазочных материалов, растворителей и пр.	
Дополнительно заказываются: Бочковой адаптер с защитой от утечки из нержавеющей стали	**0204-253**
Информация о бочковых адаптерах с защитой от утечки - см. стр. 109	
Раздаточный пистолет из нерж. стали, G 1 1/4	**0204-370**
Газоотводный шланг: Шланг из ПВХ DN 9	**0373-153**
Альтернатива для горючих жидкостей: шланг для растворителей DN 9	**0374-415**
Установка с насосом из нержавеющей стали (Niro 41) и автоматическим пистолетом из алюминия	
В комплектации с автоматическим пистолетом обеспечивается самостоятельная остановка потока жидкости при максимальном наполнении емкости.	
Дополнительно заказываются: Бочковой адаптер с защитой от утечки из нержавеющей стали	**0204-253**
Информация о бочковых адаптерах с защитой от утечки - см. стр. 109	
Автоматический пистолет из алюминия DN 25, с уплотнением из PTFE	**0372-245**
Сливная трубка для автоматического пистолета из алюминия (необходима при использовании конической пробки)	**0204-274**
Газоотводный шланг: Шланг из ПВХ DN 9	**0373-153**
Альтернатива для горючих жидкостей: шланг для растворителей DN 9	**0374-415**
Установка с насосом из полипропилена (PP 41) и раздаточным пистолетом из полипропилена	
Предотвращается выброс опасных газов при обращении с сильно окисляющимися и испаряющимися кислотами и щелочами.	
Дополнительно заказываются: Бочковой адаптер с защитой от утечки из PP	**0204-250**
Раздаточный пистолет из PP/FPM (Viton®) G 1 1/4	**0204-380**
Насадка на пистолет из PP	**0204-297**
Газоотводный шланг: Шланг из ПВХ DN 9	**0373-153**
Шланг с защитой от утечки (при применении насоса без уплотнения направляет испаряющиеся газы обратно в емкость)	**0204-272**

Описание

Прочие комплектующие

АРМАКОМРУС
info@armakomrus.ru armakomrus@yandex.ru
+7 9277740913

Описание	Характеристики	Арт. №

11 Монтажный фланец

Служит для присоединения бочкового и контейнерного насоса к ответному фланцу емкости. Выполнен в соответствии с DIN 2573, DN 50, PN 6.
Фланец приваривается к корпусу насоса.

Материал	Диаметр погружной части насоса	
PP	∅ 41 мм	**0110-191**
PVDF	∅ 41 мм	**0122-001**
Алюминий	∅ 41 мм	**0132-120**
Нерж. сталь	∅ 41 мм	**0151-622**
HC	∅ 42 мм	**0169-613**

12 Нижний фильтр

Материалы исполнения: PP, PVDF и нержавеющая сталь, для установки на пятке насоса.
Обеспечивает защиту вращающихся частей насоса от грубых механических примесей.

Материал	Для насоса	
PP	PP ∅ 41	**0343-177**
PVDF	Alu/PVDF ∅ 41	**0343-187**
Нерж. сталь	SS ∅ 41	**0204-617** ●

Стенд-нейтрализатор

Для насосов с диаметром погружной части – ∅ 50 мм **0204-093**

13 Сливная дуга

Обеспечивает возможность перекачивания непосредственно из одной емкости в другую, монтируется на напорном патрубке насоса. Поставляются модели из следующих материалов: PP, алюминий и нержавеющая сталь.

Материал	Размер	Накидная гайка	
PP	DN 19 (3/4")	G 1 1/4	**0204-200**
Алюминий	DN 25 (1")	G 1 1/4	**0204-373**
Нерж. сталь	DN 25 (1")	G 1 1/4	**0204-225** ●

14 Настенный кронштейн

Служит для правильного хранения насосов, позволяет сохранять их работоспособность и избегать повреждений, которые возможны при иных способах хранения.

Для насосов с ручным колесом **0204-308**

● Может использоваться для перекачивания легковоспламеняющихся жидкостей (например, этанола, бензина), а также при эксплуатации насоса на взрывоопасной территории.

Характеристики	Арт. №	Описание

15 Штатив для крепления насоса

Для установки и крепления насоса на открытых резервуарах, ваннах.
Подходит для насосов различных диаметров.

Для насосов
PP, PVDF, Alu, Niro и HC — **0205-040** ●

16 Электронный расходомер серии TR

Предназначен для рационального измерения объема различных жидкостей. Удобен в обслуживании, имеет компактное строение, легко комбинируются со всеми бочковыми и контейнерными насосами (соединение G 1 или G 1 1/4), материалы: PP или PVDF.

Подробная информация - см. раздел **03**

16 Модульная электронная расходомерная система серии TS

Предназначена для измерения объема жидкостей всех видов. Широкий спектр применения: возможно присоединение к насосу, работа отдельно от него, работа в системе. Удобное программирование с использованием цифровой клавиатуры. Широкий спектр системных компонентов для поиска оптимального решения. Две стандартные (невзрывозащищенные) и три взрывозащищенные версии исполнения.

Подробная информация - см. раздел **03**

19 Кронштейн для транспортировки

Предназначен для удобства эксплуатации при извлечении насосов из емкости или их погружении.

Для двигателей серии MA II и ME II — **0211-047**
Для двигателей серии B4/GT — **0214-196**

Соединительный кабель

Используется для удлинения кабеля питания электродвигателей в случае нехватки стандартной длины 5 м. Применяются двух-, трех- или четырехпроводные кабели (в зависимости от типа электродвигателей). На заказ возможно удлинение встроенного в электродвигатель кабеля до любого размера.

H05 RN-F, 3 x 1 мм^2	для двигателей серии MA II	**0466-000**
H07 RN-F, 2 x 2.5 мм^2	для двигателей серии MA II (42 В, 24 В)	**0466-003**
H07 RN-F, 3 x 1.5 мм^2	для двигателей серии ME II	**0336-074** ●
H07 RN-F, 4 x 1.5 мм^2	для трехфазных двигателей	**0336-339** ●

Штекер

5-полюсный - 16 А
Для трехфазного двигателя серии B4/GT — **0336-415**

● Может использоваться для перекачивания легковоспламеняющихся жидкостей (например, этанола, бензина), а также при эксплуатации насоса на взрывоопасной территории.

АРМАКОМРУС
info@armakomrus.ru armakomrus@yandex.ru
+7 9277740913

Взрывозащищенные электроустановочные комплектующие

Описание	Характеристики	Арт. №

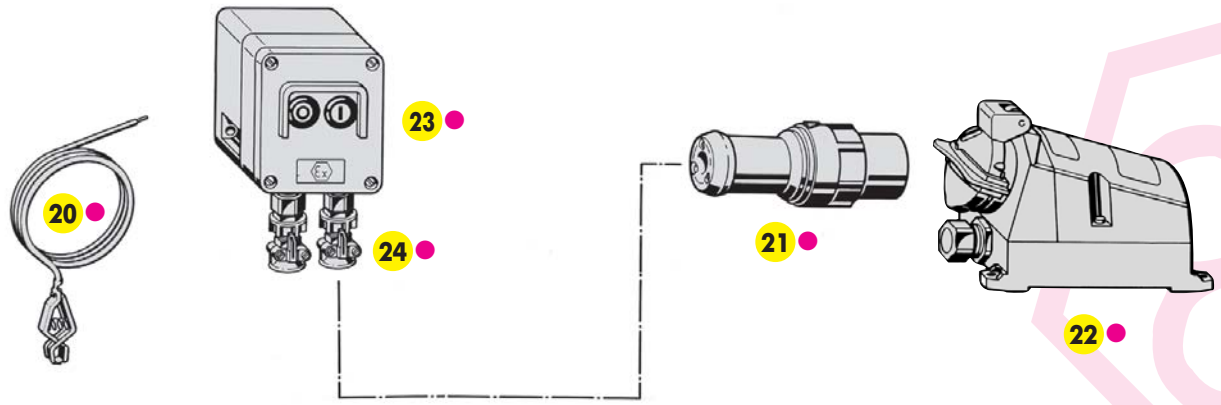

20 Кабель выравнивания потенциалов

Используется для выравнивания потенциалов в системе "насос - опорожняемая емкость" и предотвращает искрообразование от статического электричества.

Длина 2 м, с контактным зажимом	**0204-994** ●

21 Штекер взрывозащищенный

Круглый штекер соответствует европейскому стандарту (CEE), класс взрывозащиты EEx de IIC T6, класс брызгозащиты IP 65.

3-полюсный (220-230 В, 50 Гц)	для двигателей серии ME II	**0336-536** ●
5-полюсный (380 В, 50 Гц)	для двигателей к насосам серии B70V (Ex)	**0336-537** ●
3-полюсный (220-230 В, 50 Гц) сталь	для двигателей серии ME II	**0336-540** ●
5-полюсный (380 В, 50 Гц) сталь	для двигателей к насосам серии B70V (Ex)	**0336-541** ●

22 Розетка взрывозащищенная

Соответствует европейскому стандарту (CEE) класс взрывозащиты EEx de IIC T6, класс брызгозащиты IP 65.

3-полюсная (220-230 В, 50 Гц)	для двигателей серии ME II	**0336-531** ●
5-полюсная (380 В, 50 Гц)	для двигателей к насосам серии B70V (Ex)	**0336-420** ●
3-полюсная (220-230 В, 50 Гц) сталь	для двигателей серии ME II	**0336-542** ●
5-полюсная (380 В, 50 Гц) сталь	для двигателей к насосам серии B70V (Ex)	**0336-543** ●

23 Автоматический защитный выключатель для двигателей к насосам серии B70V (Ex)

Класс взрывозащиты EEx de IIC T6 с плавким предохранителем и электромагнитным автоматическим выключателем, класс брызгозащиты IP 66. Для монтажа на двигателе необходимы кронштейн для транспортировки (поз. 19) и два взрывозащищенных кабельных ввода (поз. 24).

Максимальный ток: 1.6 - 2.5 А (Ex)	**0335-414** ●
Максимальный ток: 2.5 - 4.0 А (Ex)	**0335-419** ●
Максимальный ток: 4.0 - 6.3 А (Ex)	**0335-420** ●

24 Кабельный ввод (взрывозащищенный)

M25 x 1.5 (Ex)	для двигателя с защитным выключателем/ для трехфазного двигателя	**0333-337** ●
M20 x 1.5 (Ex)	для трехфазного двигателя	**0333-332** ●

● Может использоваться для перекачивания легковоспламеняющихся жидкостей (например, этанола, бензина), а также при эксплуатации насоса на взрывоопасной территории.

АРМАКОМРУС
info@armakomrus.ru armakomrus@yandex.ru
+7 9277740913

Для пневмодвигателей серий MD-1, MD-2 и MD-3

Характеристики	Арт. №	Описание

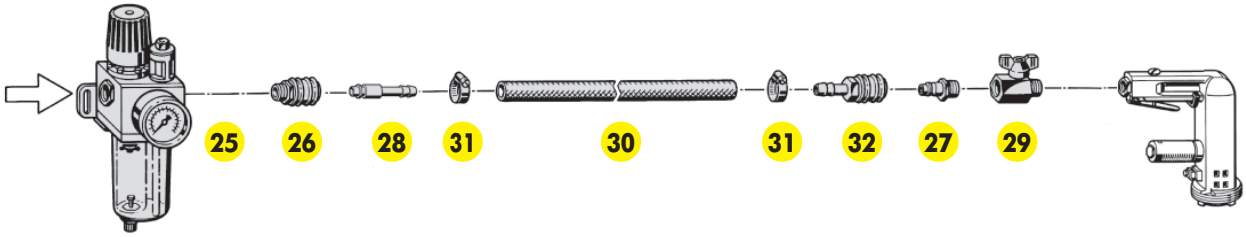

25 Фильтр-регулятор давления

Предназначен для очистки и смазки сжатого воздуха, подводимого к пневмодвигателю. Встроенный манометр позволяет управлять рабочим давлением в системе сжатого воздуха.

Рабочее давление макс. 10 бар **0204-152**

26 Соединительная муфта

Быстросъемная муфта, выполненная из латуни, служит для соединения с фильтром-регулятором давления.

Внешняя резьба G 3/8 **0372-154**

27 Штуцер с резьбой

Материал: латунь, внешняя резьба G 3/8 **0372-045**

28 Соединительный ниппель

Для присоединения к муфте.

Для шланга сжатого воздуха DN 9 **0372-155**

29 Кран шаровый

Выполнен из хромированной латуни. Служит для регулирования подачи сжатого воздуха и, следовательно, скорости вращения пневмодвигателя.

Внешняя резьба/внутренняя резьба G 3/8 **0372-043**

30 Шланг для подачи сжатого воздуха

Шланг изготовлен из ПВХ, армирован внутренней текстильной оплеткой, диаметр DN 9, для подачи воздуха на пневмодвигатель.

Рабочее давление макс. 14 бар при 20 °C **0373-153**

31 Хомуты для шланга

(Хромированная сталь 1.4016)

Для шланга сжатого воздуха DN 9 **0301-156**

32 Присоединитель шланга сжатого воздуха

Быстросъемная муфта со штуцером, выполненная из латуни, диаметр штуцера DN 9.

Для шланга сжатого воздуха DN 9 **0372-166**

Для контейнерного насоса B50

АРМАКОМРУС
info@armakomrus.ru armakomrus@yandex.ru
+7 9277740913

Описание	Характеристики	Арт. №
	Кронштейн для транспортировки Предназначен для удобства эксплуатации при извлечении насосов из емкости или их погружении.	**0155-154**
	Присоединитель шланга (штуцер) Штуцер с накидной гайкой для соединения раздаточного рукава с напорным патрубком насоса или с раздаточным пистолетом. Материал: PP Размер: DN 38	**0180-161**
	Переходная муфта С внутренней резьбы G 1 1/2 на внешнюю резьбу G 1 1/4 для присоединения расходомера.	**0180-167**
	Переходная муфта С внешней резьбы G 1 1/2 на внутреннюю резьбу G 1 1/4 для шланга диаметром DN 38 при использовании расходомера.	**0180-169**
	Нижний фильтр Обеспечивает защиту вращающихся частей насоса от грубых механических примесей. Материал: PP	**0180-174**
	Кислотостостойкое покрытие При эксплуатации насосов в агрессивной атмосфере, на электродвигатели необходимо нанести защитное покрытие от испаряющихся паров кислот. На заказ возможно нанесение любого защитного покрытия. Кислотостойкое покрытие	**0006-516**

Комплектующие винтовых насосов

АРМАКОМРУС
info@armakomrus.ru armakomrus@yandex.ru
+7 9277740913

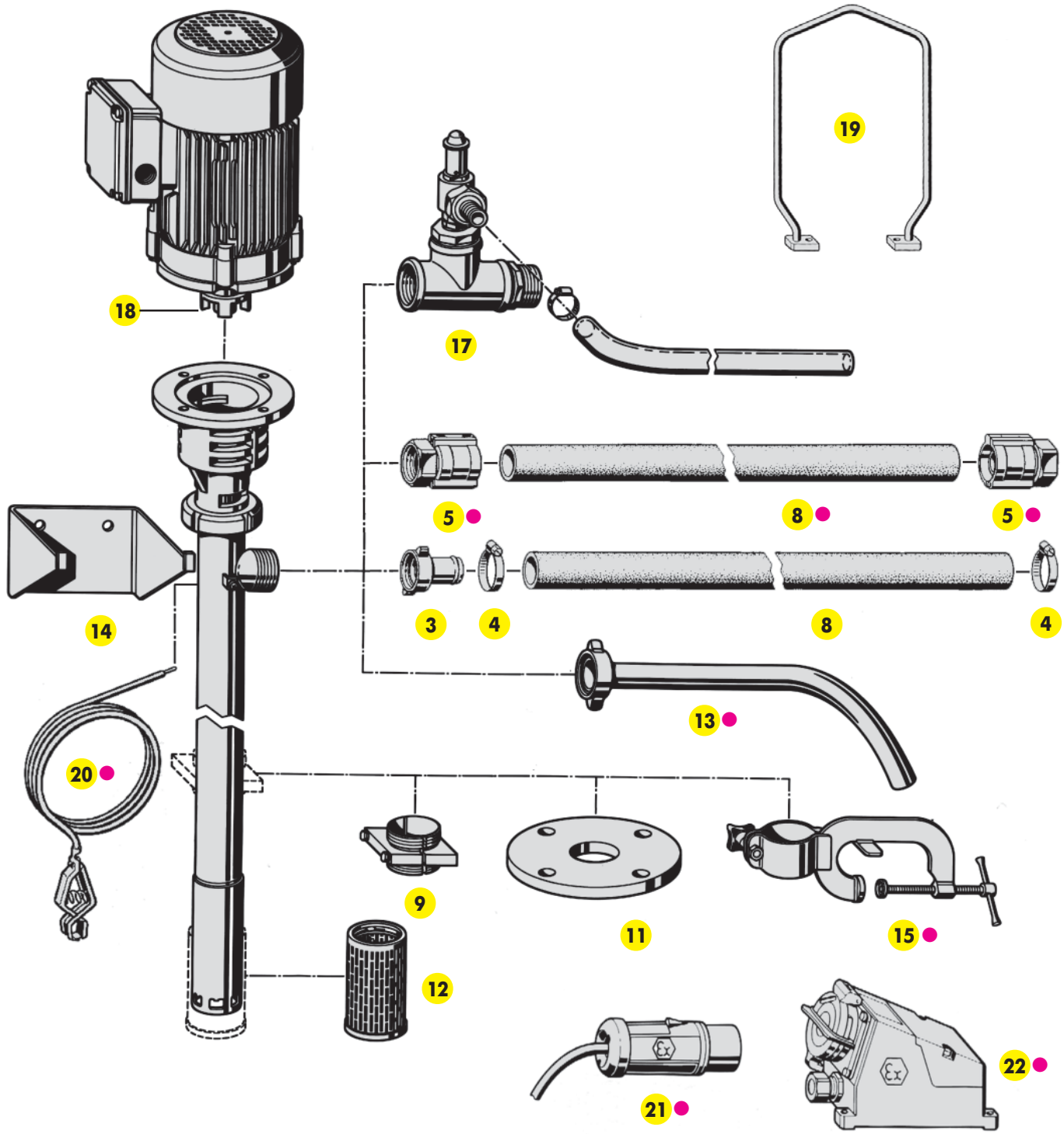

3	Присоединитель шланга (штуцер)	12	Нижний фильтр	19	Кронштейн для транспортировки
4	Хомут для шланга	13 ●	Сливная дуга	20 ●	Кабель выравнивания потенциалов
5 ●	Присоединитель шланга (взрывозащ.)	14	Настенный кронштейн	21 ●	Штекер
8 ●	Рукав раздаточный	15 ●	Штатив для крепления насоса	22 ●	Розетка
9	Бочковой адаптер	17	Байпасный клапан		
11	Монтажный фланец	18	Полумуфта двигателя		

● Может использоваться для перекачивания легковоспламеняющихся жидкостей (например, этанола, бензина), а также при эксплуатации насоса на взрывоопасной территории.

Для винтовых насосов серии B70V

АРМАКОМРУС
info@armakomrus.ru armakomrus@yandex.ru
+7 9277740913

Описание	Характеристики	Арт. №

3 Присоединитель шланга (штуцер)

Для присоединения раздаточного рукава к насосам серии B70V.

Присоединение: внутренняя резьба G 1 1/2

Материал	Размер	
Нерж. сталь	DN 25 (1″)	**0204-416**
Нерж. сталь	DN 32 (1 1/4″)	**0204-417**
Нерж. сталь	DN 38 (1 1/2″)	**0204-418**
Алюминий	DN 32 (1 1/4″)	**0204-420**

9 Бочковой адаптер из стали (St 37)

Подходит для насосов с нижним фильтром. Служит для фиксации насоса в горловине бочки или контейнера.
Предотвращает падение винтового насоса вместе с емкостью после ее опорожнения.
Присоединительная резьба G 2 и M 64 x 4.

Для насоса серии B70V ∅ 52 **0204-169**

11 Монтажный фланец

Служит для присоединения насосов серии B70 к ответному фланцу емкости.
Соответствует требованиям DIN 2576 DN 80, PN 10.
Фланец приваривается к корпусу насоса.

Нерж. сталь (1.4571) **0170-310**

12 Нижний фильтр

Выполнен из нержавеющей стали, устанавливается на пятке насоса. Обеспечивает защиту вращающихся частей насоса от грубых механических примесей.

Нерж. сталь **0204-802**

13 Сливная дуга

Обеспечивает возможность перекачивания непосредственно из одной емкости в другую, монтируется на напорном патрубке насоса. Поставляются модели из следующих материалов: алюминий и нержавеющая сталь.

Материал	Размер	Накидная гайка	
Алюминий	DN 25 (1″)	G 1 1/2	**0204-374**
Нерж. сталь	DN 25 (1″)	G 1 1/2	**0204-226** ●

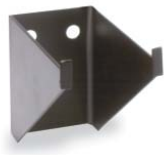

14 Настенный кронштейн

Для правильного хранения винтовых насосов.

Для насосов серии B70V **0204-309**
Для насосов серии B70V-SR **0204-307**

15 Штатив для крепления насоса

Служит для установки винтового насоса B70V на открытых бочках и контейнерах с толстыми стенками.

Нерж. сталь **0205-052** ●

● Может использоваться для перекачивания легковоспламеняющихся жидкостей (например, этанола, бензина), а также при эксплуатации насоса на взрывоопасной территории.

АРМАКОМРУС
info@armakomrus.ru armakomrus@yandex.ru
+7 9277740913

Характеристики		Арт. №

Описание

17 Байпасный клапан

Рекомендуется использовать при наличии в напорной системе запорной арматуры (пистолет, вентиль и т.д.). Давление открытия: для клапана из латуни 2.5 бар, из нержавеющей стали 5 бар.

Присоединительная резьба	G 1 1/2	
Материал	для насоса	
Латунь	B70V	**0172-640**
Нерж. сталь (1.4571)	B70V	**0170-274**
Латунь	HD-E	**0155-600**

18 Полумуфта двигателя

Если для привода используется электродвигатель другого производителя, необходимо заказать полумуфту, диаметр которой подходит для данного диаметра вала двигателя.

Диаметр вала	∅ 14	**0302-028**
	∅ 19	**0302-027**
	∅ 24	**0302-026**
	∅ 28 (только вместе с промежуточным фланцем)	**0302-029**
Промежуточный фланец для	∅ 28	**0172-850**

19 Кронштейн для транспортировки

Предназначен для удобства эксплуатации при извлечении насосов из емкости или их погружении. Если используется взрывозащищенный привод, то на кронштейн для транспортировки устанавливается взрывозащищенный штекер.

для насоса HD-E	**0155-154**
для насоса B70V с трехфазным электродвигателем и пневмодвигателем	**0172-619**
для насоса B70V с трехфазным электродвигателем со встроенным редуктором	**0172-621**
для насоса B70V с регулируемым редукторным двигателем	**0172-634**
для насоса B70V-SR с универсальным электродвигателем	**0214-195**

23 Электронный расходомер серии HDO

Для измерения любых жидкостей - как легкотекучих, так и высокой вязкости, - даже при высоких значениях давлений и температур. Устанавливается на винтовой насос B70V или монтируется в трубопровод.
Взрывозащищенные модели расходомеров сертифицированы в соответствии с требованиями Atex 100a.

Подробная информация - см. раздел **03**

● Может использоваться для перекачивания легковоспламеняющихся жидкостей (например, этанола, бензина), а также при эксплуатации насоса на взрывоопасной территории.